SHIFT SQUARE

Produktbeschreibung

SHIFT ist eine designorientierte elegante LED-Leuchte, welche zahlreiche Kombinationen bietet. SHIFT Serie ermöglicht eine Pendel-, Decken-, und Wandmontage. Das Aluminiumgehäuse mit einer matt eloxierten Oberfläche bringt die beste Optik. Zeitloses Design mit viel Flexibilität kann SHIFT in verschiedenen Anwendungsbereichen, zum Beispiel in Wohnbauten, Verkaufsräumen, Krankenhäusern usw., verwendet werden.

Produktinformationen

- LED Pendelleucht mit Drahtaufhängung
- Elegante und schlicht Form
- Aluminium Gehäuse
- Austauschbares LED-Modul
- Optisches Prism, PMMA mit hoher Lichtdurchlässigkeit
- 5 Jahre Garantie

Abmessung

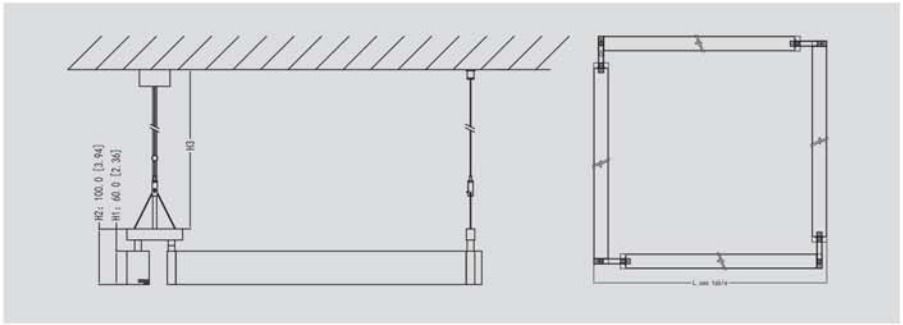

Abmessungen in mm[inches]
Toleranz: ±1mm [0.04"]

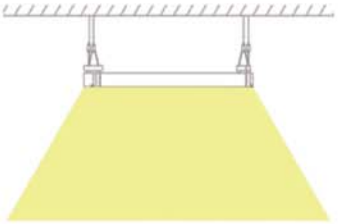

Technische Informationen

Modell	Shift Square	L70	60,000 Stunden
Leuchtmittel	SMD LED	IP Klasse	IP20
Nennlebensdauer	50,000 Stunden	Abstrahlwinkel	120°
Spannung / Leistung	120 - 240V AC / 60 - 120W	Dimmbar	1-10V, Switch und DALI dimmbar
Lichtstromerhalt	0.90	Betriebstemperatur	-4°F bis +122°F (-20°C bis +50°C)
CRI / SDCM	90+ / 3-	Abmessungen	L x 40mm x 100mm (H3: 3000mm)
L90	30,000 Stunden		L x 1.57" x 3.94" (H3: 118.11")

Modell	Wattleistung	Lichtleistung (Lumen)		Gewicht	* L, Länge
		3000K	4000K	kg [lbs]	mm [inch]
01106010	4 x 15W	4,200	4,800	5.6 [12.3]	723 [28.46]
01109010	4 x 20W	5,600	6,400	6.8 [15.0]	1023 [40.28]
01101210	4 x 25W	7,000	8,000	8.0 [17.6]	1323 [52.09]
01101510	4 x 30W	8,400	9,600	9.2 [20.2]	1623 [63.90]

* Länge nach Wunsch bestellbar

Bestellungsdetails

Modell	Typ	Größe	Farbe / Oberfläche	CCT	Dimmbar
01 - Shift	**10** - Square	**6010** - L: 723mm [28.46"] H: 100mm [3.94"]	**1** - Silber	**2** - 3000K	**0** - Nicht dimmbar
		9010 - L: 1023mm [40.28"] H: 100mm [3.94"]	**2** - Weiß	**4** - 4000K	**1** - 1-10V dimmbar + Switch DIM
		1210 - L: 1323mm [52.09"] H: 100mm [3.94"]	**3** - Schwarz		**2** - DALI dimmbar
		1510 - L: 1623mm [63.90"] H: 100mm [3.94"]			